HAGS® Tooteinfo



Laud Sofiero

8037046

1

6

CC Kohapeal valatud

0 x 0

Koorepruun/Tsingitud

Laud Sofiero ühendab ajatu disaini ja praktilisuse, muutes selle ideaalseks lisandiks igasse väliskeskkonda. Sofiero mööblisarja osana sobib see laud suurepäraselt Sofiero pinkide ja toolidega või integreerub sujuvalt teiste moodulelementidega, et luua mitmekülgne ja kutsuv sotsiaalne ruum. Valmistatud vastupidavatest materjalidest, et taluda välitingimusi, sobib see ideaalselt parkidesse, linnaruumidesse ja puhkealadele, rikastades kogukonna elu ja õues viibimise naudingut. Disainind Jan Wickelgren HAGS-ile. Sellel variandil on kohapeal valatud kinnitus, see on koorepruun ja sellel on tsingitud metallraam.

Vanusevahemik | Kasutajate arv | Paigaldusaeg | Vaba langemiskõrgus EN1176 | Löögiala EN1176 | Ratastooliga ligipääsetav | Vajalik ruum

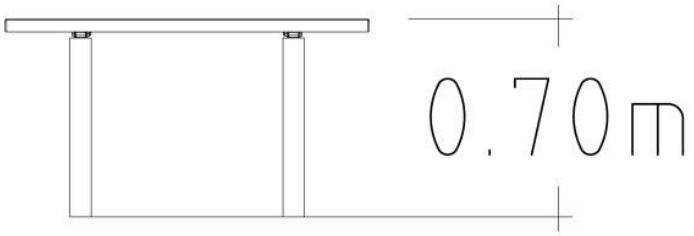

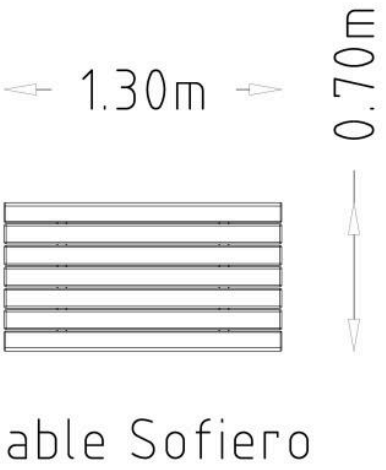

Tehnilised andmed	
Pikkus (mm):	1300 mm
Laius (mm):	700 mm
Kõrgus (mm):	700 mm
Netokaal:	19.1 kg
Paigaldusaeg:	0.5 tundi

Ankurdamine

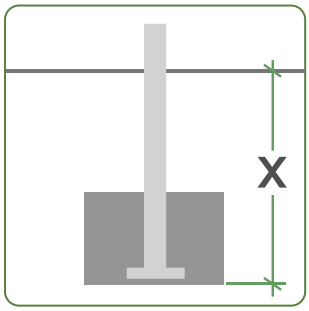

CC Kohapeal valatud

HAGS® Jätkusuutlikkus

8037046: Sofiero laud



Taaskasutatud: Valmistatud materjalidest, mida on töödeldud ja taaskasutatud, mitte ära visatud.

Taaskasutatav: Saab koguda, töödelda ja muuta uuteks toodeteks, selle asemel et muutuda jäätmeteks.

Taastuv: Pärineb looduslikest allikatest, mis aja jooksul taastuvad, näiteks säästvalt raiutud puit.

Läbipaistvus on HAGS-i jaoks võtmetähtsusega. Meie materjalid pärinevad erinevatelt tarnijatelt, seetõttu on ringlussevõetud, taaskasutatavate ja taastuvate materjalide protsendid näidatud materjalides kasutatud maksimaalsete võimalike väärtustena. Kuna hangime üha säästvamaid materjale, need numbrid muutuvad.

Materjal	kg	%	Taaskasutatud	Taaskasutatav	Taastuv
Mänd	22.126	59.89	0%	100%	100%
Roostevaba teras	0.003	0.01	90%	100%	0%
Töötlemata teras	14.814	40.1	69%	100%	0%
Tsink (elektrotsingitud)	0.001	0	0%	100%	0%
	37 kg	**100%**			

SundaHus®

HAGS® Materjalid



Konstruktsiooniteras



Kõrgsurvelaminaat (HPL)



Põhjamaa männipuit



FSC-sertifitseeritud lehtpuu



Termiliselt töödeldud Põhjamaade männipuit



Terasest südamikuga köis



Taaskasutatud plastik



Alumiinium



Kumm,



Kinnitused

Lisateavet meie materjalide kohta leiate lehelt **Materjalid** jaotise **Meist** kaudu.

Lisateavet meie toodete garantiide kohta leiate lehelt **Garantiid** jaotise **Meist** kaudu.

Palun pange tähele: Need garantiid kehtivad ainult HAGS toodetele. Kolmandate osapoolte toodetel võivad olla oma eraldi garantiitingimused. Lisateabe saamiseks võtke meiega julgelt **ühendust.**



Tere tulemast maailma HAGS

Soovime aidata inimestel kogeda elu HAGS-i moodi. Inspireerime kõiki põlvkondi avama oma kujutlusvõimet ja avastama maailma läbi mängu ja ühenduse. Püüame ühendada inimesi loodusega, et olla harmoonias. Aitame kogukondadel muutuda õnnelikumaks ja tervemaks läbi liikumise. Oleme pühendunud tagama ohutu ja lihtsa juurdepääsu paatidele ja merele, arendades kasutajasõbralikke ja tõhusaid dokkimissüsteeme.

Kuid oota, meie lugu jätkub...

...saavutame need eesmärgid oma erakordse mänguvahendite valiku, olulise pargi- ja linnainventari ning suurepäraste spordi- ja treeningseadmete abil.

HAGS sümbolite juhend

Meie tooted on märgistatud sümbolitega, mis näitavad kokkupanekuaega, soovitatavat vanust, kaasavat mängu, vaba langemiskõrgust, vajalikku ruumi jne. Vaadake allpool selles brošüüris kasutatud sümboleid.


Vanusevahemik


Kasutajate arv


Paigaldusaeg


Vaba langemiskõrgus EN1176



Löögiala EN1176


Ratastooliga ligipääsetav


Vajalik ruum

Lisateabe saamiseks kõigi meie suurepäraste toodete kohta, palun külastage
www.hags.com