HAGS® Tooteinfo



Pargipink Brahe

8042472

1

3

S Süvistatav vundament

0 x 0

Barkbrown „
” betoonvundament

HAGS Brahe seljatoega pargipink, mis kuulub vastupidavasse Brahe mööblisarja, on loodud vastu pidama kõikidele ilmastikutingimustele, muutes selle ideaalseks avalikesse kohtadesse. Valmistatud tugevatest valgetest betoonjalgadest ja puidutöödeldud, peitsitud männist, pakub see pink mugavat ja kutsuvat istet igas väliskeskkonnas. Brahe sari sisaldab lauda ja seljatoeta pinki, võimaldades teil kombineerida erinevaid osi, et luua kutsuv ja praktiline kohtumispaik. Ideaalne parkidesse, kõnniteedele ja kogukonnaaladele, täiustab Brahe pargipink väliruume visuaalselt ja funktsionaalselt. Sellel variandil on süvistatud vundamendi kinnitus ja see on koorepruun betoonvundamendiga.

Vanusevahemik | Kasutajate arv | Paigaldusaeg | Vaba langemiskõrgus EN1176 | Löögiala EN1176 | Ratastooliga ligipääsetav | Vajalik ruum

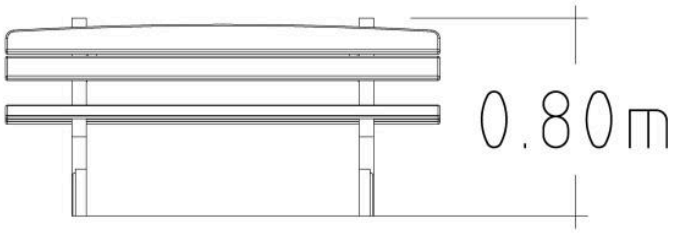

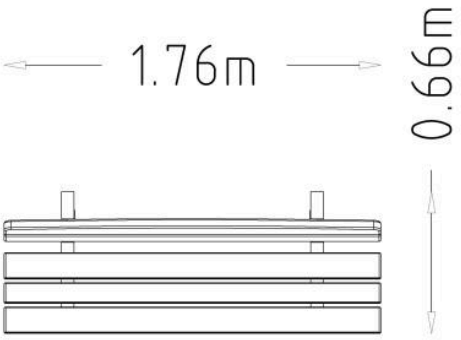

Park Sofa BRAHE

Tehnilised andmed	
Pikkus (mm):	1760 mm
Laius (mm):	660 mm
Kõrgus (mm):	800 mm
Netokaal:	97 kg
Paigaldusaeg:	0.5 tundi

Ankurdamine

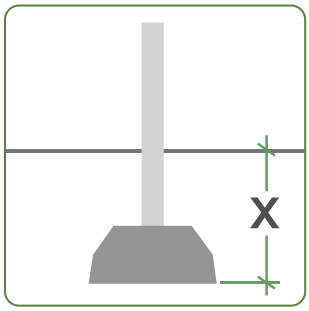

S Süvistatav vundament

HAGS® Jätkusuutlikkus

8042472: Parki pink „Brahe“



Taaskasutatud: Valmistatud materjalidest, mida on töödeldud ja taaskasutatud, mitte ära visatud.

Taaskasutatav: Saab koguda, töödelda ja muuta uuteks toodeteks, selle asemel et muutuda jäätmeteks.

Taastuv: Pärineb looduslikest allikatest, mis aja jooksul taastuvad, näiteks säästvalt raiutud puit.

Läbipaistvus on HAGS-i jaoks võtmetähtsusega. Meie materjalid pärinevad erinevatelt tarnijatelt, seetõttu on ringlussevõetud, taaskasutatavate ja taastuvate materjalide protsendid näidatud materjalides kasutatud maksimaalsete võimalike väärtustena. Kuna hangime üha säästvamaid materjale, need numbrid muutuvad.

Materjal	kg	%	Taaskasutatud	Taaskasutatav	Taastuv
Betoon	76	58.32	0%	0%	0%
Mänd	44.88	34.44	0%	100%	100%
Polüetüleen (PE)	0.052	0.04	100%	100%	0%
Roostevaba teras	0.006	0	90%	100%	0%
Töötlemata teras	9.112	6.99	69%	100%	0%
Tsink (elektrotsingitud)	0.006	0	0%	100%	0%
Tsink (kuumtsingitud)	0.254	0.2	70%	100%	0%
	130 kg	**100%**			

HAGS® Materjalid



Konstruktsiooniteras



Kõrgsurvelaminaat (HPL)



Põhjamaa männipuit



FSC-sertifitseeritud lehtpuu



Termiliselt töödeldud Põhjamaade männipuit



Terasest südamikuga köis



Taaskasutatud plastik



Alumiinium



Kumm,



Kinnitused

Lisateavet meie materjalide kohta leiate lehelt **Materjalid** jaotise **Meist** kaudu.

Lisateavet meie toodete garantiide kohta leiate lehelt **Garantiid** jaotise **Meist** kaudu.

Palun pange tähele: Need garantiid kehtivad ainult HAGS toodetele. Kolmandate osapoolte toodetel võivad olla oma eraldi garantiitingimused. Lisateabe saamiseks võtke meiega julgelt **ühendust.**



Tere tulemast maailma HAGS

Soovime aidata inimestel kogeda elu HAGS-i moodi. Inspireerime kõiki põlvkondi avama oma kujutlusvõimet ja avastama maailma läbi mängu ja ühenduse. Püüame ühendada inimesi loodusega, et olla harmoonias. Aitame kogukondadel muutuda õnnelikumaks ja tervemaks läbi liikumise. Oleme pühendunud tagama ohutu ja lihtsa juurdepääsu paatidele ja merele, arendades kasutajasõbralikke ja tõhusaid dokkimissüsteeme.

Kuid oota, meie lugu jätkub...

...saavutame need eesmärgid oma erakordse mänguvahendite valiku, olulise pargi- ja linnainventari ning suurepäraste spordi- ja treeningseadmete abil.

HAGS sümbolite juhend

Meie tooted on märgistatud sümbolitega, mis näitavad kokkupanekuaega, soovitatavat vanust, kaasavat mängu, vaba langemiskõrgust, vajalikku ruumi jne. Vaadake allpool selles brošüüris kasutatud sümboleid.


Vanusevahemik


Kasutajate arv


Paigaldusaeg


Vaba langemiskõrgus EN1176



Löögiala EN1176


Ratastooliga ligipääsetav


Vajalik ruum

Lisateabe saamiseks kõigi meie suurepäraste toodete kohta, palun külastage
www.hags.com