HAGS® Tooteinfo



Laud Sofiero lehtpuit

8058452

1

6

CC Kohapeal valatud

0 x 0

Lehtpuu/tsingitud

Laud Sofiero ühendab ajatu disaini ja praktilisuse, muutes selle täiuslikuks lisandiks igasse väliskeskkonda. Sofiero mööblisarja osana sobib see laud suurepäraselt Sofiero pinkide ja toolidega või integreerub sujuvalt teiste moodulelementidega, et luua mitmekülgne ja kutsuv suhtlusruum. Valmistatud vastupidavatest materjalidest, et taluda välitingimusi, sobib see ideaalselt parkidesse, linnaruumidesse ja puhkealadele, rikastades kogukonna elu ja väljas viibimise naudingut. Disainitud Jan Wickelgreni poolt HAGS-ile. See variant on kohapeal valatava kinnitusega, valmistatud lehtpuidust ja tsingitud metallraamiga.

Vanusevahemik | Kasutajate arv | Paigaldusaeg | Vaba langemiskõrgus EN1176 | Löögiala EN1176 | Ratastooliga ligipääsetav | Vajalik ruum

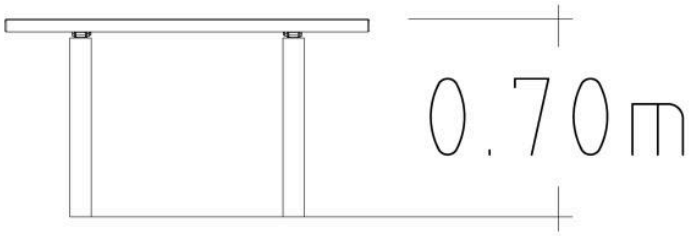

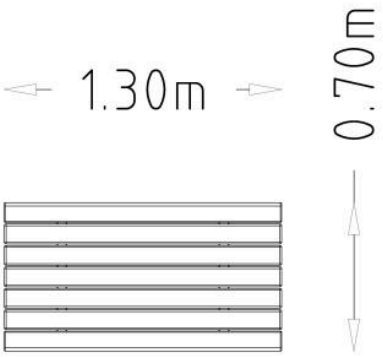

Table Sofiero

Tehnilised andmed	
Pikkus (mm):	1300 mm
Laius (mm):	700 mm
Kõrgus (mm):	700 mm
Netokaal:	28.08 kg
Paigaldusaeg:	0.5 tundi

Ankurdamine

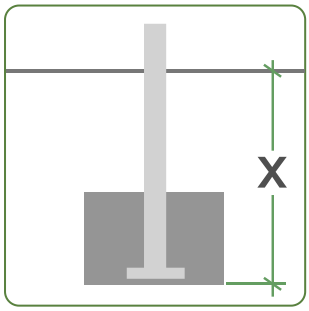

CC Kohapeal valatud

HAGS® Materjalid



Konstruktsiooniteras



Kõrgsurvelaminaat (HPL)



Põhjamaa männipuit



FSC-sertifitseeritud lehtpuu



Termiliselt töödeldud Põhjamaade männipuit



Terasest südamikuga köis



Taaskasutatud plastik



Alumiinium



Kumm,



Kinnitused

Lisateavet meie materjalide kohta leiate lehelt **Materjalid** jaotise **Meist** kaudu.

Lisateavet meie toodete garantiide kohta leiate lehelt **Garantiid** jaotise **Meist** kaudu.

Palun pange tähele: Need garantiid kehtivad ainult HAGS toodetele. Kolmandate osapoolte toodetel võivad olla oma eraldi garantiitingimused. Lisateabe saamiseks võtke meiega julgelt **ühendust.**



Tere tulemast maailma HAGS

Soovime aidata inimestel kogeda elu HAGS-i moodi. Inspireerime kõiki põlvkondi avama oma kujutlusvõimet ja avastama maailma läbi mängu ja ühenduse. Püüame ühendada inimesi loodusega, et olla harmoonias. Aitame kogukondadel muutuda õnnelikumaks ja tervemaks läbi liikumise. Oleme pühendunud tagama ohutu ja lihtsa juurdepääsu paatidele ja merele, arendades kasutajasõbralikke ja tõhusaid dokkimissüsteeme.

Kuid oota, meie lugu jätkub...

...saavutame need eesmärgid oma erakordse mänguvahendite valiku, olulise pargi- ja linnainventari ning suurepäraste spordi- ja treeningseadmete abil.

HAGS sümbolite juhend

Meie tooted on märgistatud sümbolitega, mis näitavad kokkupanekuaega, soovitatavat vanust, kaasavat mängu, vaba langemiskõrgust, vajalikku ruumi jne. Vaadake allpool selles brošüüris kasutatud sümboleid.


Vanusevahemik


Kasutajate arv


Paigaldusaeg


Vaba langemiskõrgus EN1176



Löögiala EN1176


Ratastooliga ligipääsetav


Vajalik ruum

Lisateabe saamiseks kõigi meie suurepäraste toodete kohta, palun külastage
www.hags.com