HAGS® Tooteinfo



# Pargipingi moodul Rosenlund

## 8080186

1

OM Maapealne

0 x 0

Punane „
” ilma käetugedeta

Rosenlundi pargipingi ühendusmoodul seljatoega on mitmekülgne moodulelement, mis on loodud ühendamiseks teiste Rosenlundi mööbliesemetega, luues kohandatavaid istumiskonfiguratsioone parkides, kogukonnaruumides ja linnakeskkondades. Kombineerige seda teiste Rosenlundi pinkide, Hexagon istumiselementide, laudade ja pikendustega, et kujundada ainulaadseid istumislahendusi, mis on kohandatud teie ruumile. Saadaval erinevates värvides, et sobida Rosenlundi sarjaga. See variant on punane. Käetoed müüakse eraldi.

Vanusevahemik | Kasutajate arv | Paigaldusaeg | Vaba langemiskõrgus EN1176 | Löögiala EN1176 | Ratastooliga ligipääsetav | Vajalik ruum

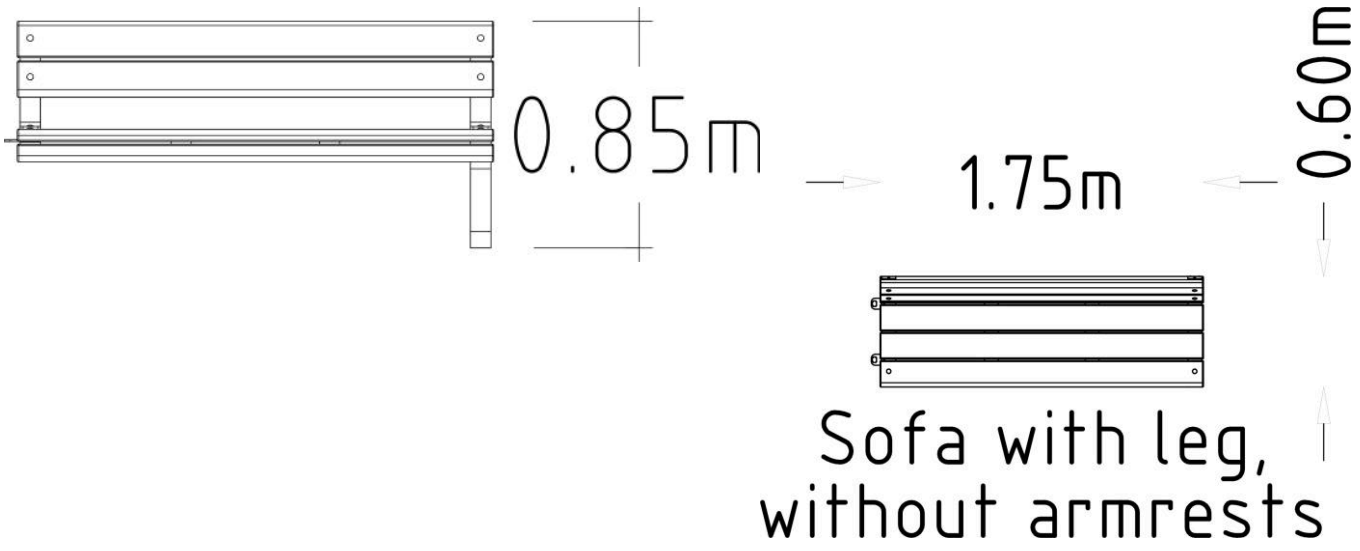


| Tehnilised andmed | |
|---|---|
| **Pikkus (mm):** | 1760 mm |
| **Laius (mm):** | 600 mm |
| **Kõrgus (mm):** | 850 mm |
| **Netokaal:** | 52.65 kg |
| **Paigaldusaeg:** | 1 tundi |

## Ankurdamine

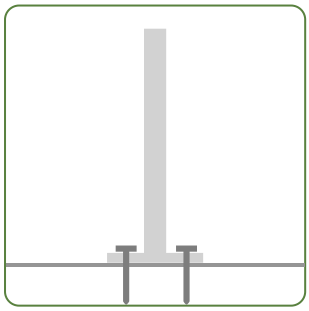

**OM** Maapealne

# HAGS® Jätkusuutlikkus

## 8080186: Rosenlundi pargipingi moodul



**Taaskasutatud:** Valmistatud materjalidest, mida on töödeldud ja taaskasutatud, mitte ära visatud.

**Taaskasutatav:** Saab koguda, töödelda ja muuta uuteks toodeteks, selle asemel et muutuda jäätmeteks.

**Taastuv:** Pärineb looduslikest allikatest, mis aja jooksul taastuvad, näiteks säästvalt raiutud puit.

Läbipaistvus on HAGS-i jaoks võtmetähtsusega. Meie materjalid pärinevad erinevatelt tarnijatelt, seetõttu on ringlussevõetud, taaskasutatavate ja taastuvate materjalide protsendid näidatud materjalides kasutatud maksimaalsete võimalike väärtustena. Kuna hangime üha säästvamaid materjale, need numbrid muutuvad.

| Materjal | kg | % | Taaskasutatud | Taaskasutatav | Taastuv |
|---|---|---|---|---|---|
| Alumiinium | 0.002 | 0 | 0%* | 100% | 0% |
| Mänd | 25.626 | 47.63 | 0% | 100% | 100% |
| Pulbervärvitud polüester | 0.258 | 0.48 | 0% | 0% | 0% |
| Roostevaba teras | 0.059 | 0.11 | 90% | 100% | 0% |
| Töötlemata teras | 26.754 | 49.73 | 69% | 100% | 0% |
| Märg värv puidule | 0.751 | 1.4 | 0% | 0% | 0% |
| Tsink (elektrotsingitud) | 0.016 | 0.03 | 0% | 100% | 0% |
| Tsink (kuumtsingitud) | 0.335 | 0.62 | 70% | 100% | 0% |
| | **54 kg** | **100%** | | | |

*Kasutame REDUXA-t, kvaliteetset, sertifitseeritud **madala süsinikusisaldusega alumiiniumi**, mis on toodetud taastuvenergia (peamiselt hüdro- ja tuuleenergia) abil. Selle süsiniku jalajälg on **maksimaalselt 4,0 kg $CO_2$ 1 kg alumiiniumi kohta**, mis on umbes veerand globaalsest keskmisest (umbes 16 kg $CO_2$ 1 kg kohta). See on toodetud puhta energia ning moodsate, energiatõhusate tehnoloogiate abil.

# HAGS® Materjalid




**Konstruktsiooniteras**




**Kõrgsurvelaminaat (HPL)**




**Põhjamaa männipuit**




**FSC-sertifitseeritud lehtpuu**




**Termiliselt töödeldud Põhjamaade männipuit**




**Terasest südamikuga köis**




**Taaskasutatud plastik**




**Alumiinium**




**Kumm,**




**Kinnitused**

Lisateavet meie materjalide kohta leiate lehelt **Materjalid** jaotise **Meist** kaudu.

Lisateavet meie toodete garantiide kohta leiate lehelt **Garantiid** jaotise **Meist** kaudu.

**Palun pange tähele:** Need garantiid kehtivad ainult HAGS toodetele. Kolmandate osapoolte toodetel võivad olla oma eraldi garantiitingimused. Lisateabe saamiseks võtke meiega julgelt **ühendust.**




## Tere tulemast maailma HAGS

Soovime aidata inimestel kogeda elu HAGS-i moodi. Inspireerime kõiki põlvkondi avama oma kujutlusvõimet ja avastama maailma läbi mängu ja ühenduse. Püüame ühendada inimesi loodusega, et olla harmoonias. Aitame kogukondadel muutuda õnnelikumaks ja tervemaks läbi liikumise. Oleme pühendunud tagama ohutu ja lihtsa juurdepääsu paatidele ja merele, arendades kasutajasõbralikke ja tõhusaid dokkimissüsteeme.

### Kuid oota, meie lugu jätkub...

...saavutame need eesmärgid oma erakordse mänguvahendite valiku, olulise pargi- ja linnainventari ning suurepäraste spordi- ja treeningseadmete abil.

### HAGS sümbolite juhend

Meie tooted on märgistatud sümbolitega, mis näitavad kokkupanekuaega, soovitatavat vanust, kaasavat mängu, vaba langemiskõrgust, vajalikku ruumi jne. Vaadake allpool selles brošüüris kasutatud sümboleid.


Vanusevahemik


Kasutajate arv


Paigaldusaeg


Vaba langemiskõrgus EN1176



Löögiala EN1176


Ratastooliga ligipääsetav


Vajalik ruum

Lisateabe saamiseks kõigi meie suurepäraste toodete kohta, palun külastage
**www.hags.com**