HAGS® Tooteinfo

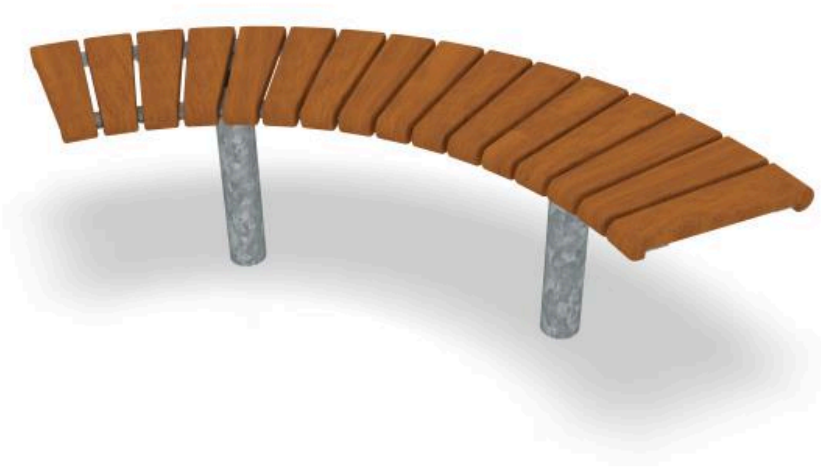

Pink kumer 90° Sofiero lehtpuu

8097638

1 2

CC Kohapeal valatud

0 x 0

Tsingitud
-lehtpuu/tsingitud

Sofiero 90° kaarjas pink pakub moodulistumislahendust, mis võimaldab lõputuid konfiguratsioonivõimalusi. Kasutage nelja pinki, et moodustada täielik ümmargune iste siseläbimõõduga Ø1400 mm, mis sobib ideaalselt puude ümber paigutamiseks või fookuspunktide loomiseks. Alternatiivina paigutage pingid kohandatud paigutustesse 90° kaartega, et need sobiksid teie ainulaadse ruumiga. Valmistatud vastupidavatest materjalidest, ühendab see pink stiili ja funktsionaalsuse, muutes selle ideaalseks parkidesse, aedadesse ja avalikele aladele. Sofiero 90° kaarjas pink toob paindlikkust ja moodsa ilme igasse väliskeskkonda. Kujundanud Jan Wickelgren HAGS-ile. See variant on kohapeal valatud kinnitusega, valmistatud lehtpuidust ja sellel on tsingitud metallraam.

Vanusevahemik | Kasutajate arv | Paigaldusaeg | Vaba langemiskõrgus EN1176 | Löögiala EN1176 | Ratastooliga ligipääsetav | Vajalik ruum

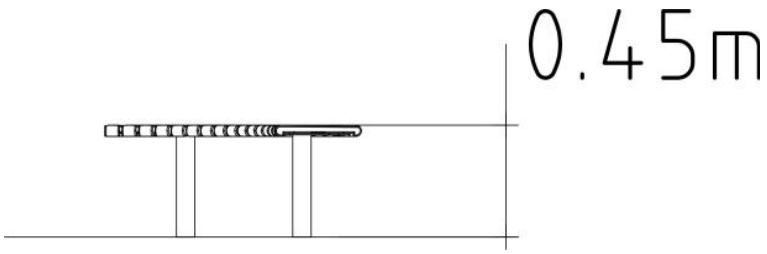

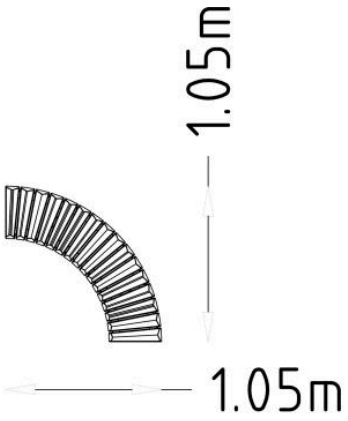

Curved Bench Sofiero

Tehnilised andmed	
Pikkus (mm):	1050 mm
Laius (mm):	1050 mm
Kõrgus (mm):	450 mm
Netokaal:	30.54 kg
Paigaldusaeg:	1 tundi

Ankurdamine

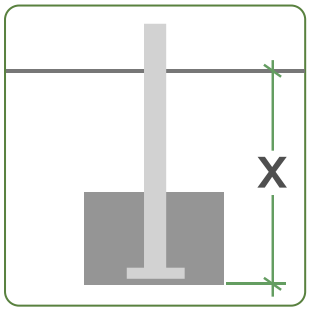

CC Kohapeal valatud

HAGS® Jätkusuutlikkus

8097638: 90° kaarjas pink „Sofiero“, lehtpuit

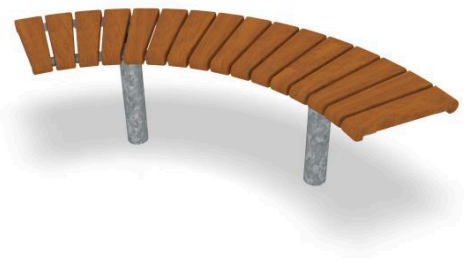

Taaskasutatud: Valmistatud materjalidest, mida on töödeldud ja taaskasutatud, mitte ära visatud.

Taaskasutatav: Saab koguda, töödelda ja muuta uuteks toodeteks, selle asemel et muutuda jäätmeteks.

Taastuv: Pärineb looduslikest allikatest, mis aja jooksul taastuvad, näiteks säästvalt raiutud puit.

Läbipaistvus on HAGS-i jaoks võtmetähtsusega. Meie materjalid pärinevad erinevatelt tarnijatelt, seetõttu on ringlussevõetud, taaskasutatavate ja taastuvate materjalide protsendid näidatud materjalides kasutatud maksimaalsete võimalike väärtustena. Kuna hangime üha säästvamaid materjale, need numbrid muutuvad.

Materjal	kg	%	Taaskasutatud	Taaskasutatav	Taastuv
Alumiinium	0.004	0.01	0%*	100%	0%
Bilinga	8.64	28.29	0%	100%	100%
Roostevaba teras	0.322	1.05	90%	100%	0%
Töötlemata teras	21.566	70.62	69%	100%	0%
Tsink (elektrotsingitud)	0.005	0.02	0%	100%	0%
	31 kg	**100%**			

*Kasutame REDUXA-t, kvaliteetset, sertifitseeritud **madala süsinikusisaldusega alumiiniumi**, mis on toodetud taastuvenergia (peamiselt hüdro- ja tuuleenergia) abil. Selle süsiniku jalajälg on **maksimaalselt 4,0 kg CO_2 1 kg alumiiniumi kohta**, mis on umbes veerand globaalsest keskmisest (umbes 16 kg CO_2 1 kg kohta). See on toodetud puhta energia ning moodsate, energiatõhusate tehnoloogiate abil.

HAGS® Materjalid



Konstruktsiooniteras



Kõrgsurvelaminaat (HPL)



Põhjamaa männipuit



FSC-sertifitseeritud lehtpuu



Termiliselt töödeldud Põhjamaade männipuit



Terasest südamikuga köis



Taaskasutatud plastik



Alumiinium



Kumm,



Kinnitused

Lisateavet meie materjalide kohta leiate lehelt **Materjalid** jaotise **Meist** kaudu.

Lisateavet meie toodete garantiide kohta leiate lehelt **Garantiid** jaotise **Meist** kaudu.

Palun pange tähele: Need garantiid kehtivad ainult HAGS toodetele. Kolmandate osapoolte toodetel võivad olla oma eraldi garantiitingimused. Lisateabe saamiseks võtke meiega julgelt **ühendust.**



Tere tulemast maailma HAGS

Soovime aidata inimestel kogeda elu HAGS-i moodi. Inspireerime kõiki põlvkondi avama oma kujutlusvõimet ja avastama maailma läbi mängu ja ühenduse. Püüame ühendada inimesi loodusega, et olla harmoonias. Aitame kogukondadel muutuda õnnelikumaks ja tervemaks läbi liikumise. Oleme pühendunud tagama ohutu ja lihtsa juurdepääsu paatidele ja merele, arendades kasutajasõbralikke ja tõhusaid dokkimissüsteeme.

Kuid oota, meie lugu jätkub...

...saavutame need eesmärgid oma erakordse mänguvahendite valiku, olulise pargi- ja linnainventari ning suurepäraste spordi- ja treeningseadmete abil.

HAGS sümbolite juhend

Meie tooted on märgistatud sümbolitega, mis näitavad kokkupanekuaega, soovitatavat vanust, kaasavat mängu, vaba langemiskõrgust, vajalikku ruumi jne. Vaadake allpool selles brošüüris kasutatud sümboleid.


Vanusevahemik


Kasutajate arv


Paigaldusaeg


Vaba langemiskõrgus EN1176



Löögiala EN1176


Ratastooliga ligipääsetav


Vajalik ruum

Lisateabe saamiseks kõigi meie suurepäraste toodete kohta, palun külastage
www.hags.com