HAGS® Tooteinfo



Sofiero pink kaardus 360° lehtpuu

8097644

4 | 8

FS Vabaltseisev

0 x 0

Tsingitud
-lehtpuu/tsingitud

Sofiero 360° kaarjas pink on mitmekülgne, ringikujuline istumislahendus, mis sobib ideaalselt ainulaadsete paigutuste loomiseks puude ümber või avatud aladele. Valmistatud vastupidavatest materjalidest, pakub see nii stiili kui ka vastupidavust parkidesse, aedadesse ja linnaruumidesse. Sofiero 360° kaarjas pink pakub meeldivat kohta lõõgastumiseks, täiustades iga keskkonda oma funktsionaalse ja visuaalselt atraktiivse disainiga. Disainitud Jan Wickelgreni poolt HAGS-ile. See variant on vabalt seisev, valmistatud lehtpuust ja tsingitud metallraamiga ning selle läbimõõt on Ø1400 mm.

Vanusevahemik | Kasutajate arv | Paigaldusaeg | Vaba langemiskõrgus EN1176 | Löögiala EN1176 | Ratastooliga ligipääsetav | Vajalik ruum

HAGS® Tehniline teave

8097644: Sofiero 360° kõverdatud lehtpuust pink

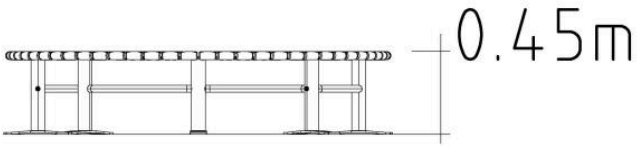

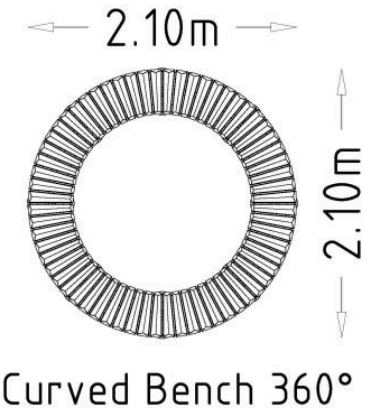

Tehnilised andmed	
Pikkus (mm):	2102 mm
Laius (mm):	2102 mm
Kõrgus (mm):	450 mm
Netokaal:	136.37 kg
Paigaldusaeg:	4 tundi

Ankurdamine

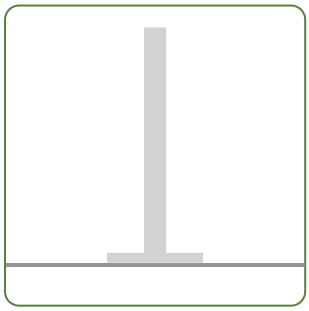

FS Vabaltseisev

HAGS® Jätkusuutlikkus

8097644: Sofiero 360° kõverdatud lehtpuust pink



Taaskasutatud: Valmistatud materjalidest, mida on töödeldud ja taaskasutatud, mitte ära visatud.

Taaskasutatav: Saab koguda, töödelda ja muuta uuteks toodeteks, selle asemel et muutuda jäätmeteks.

Taastuv: Pärineb looduslikest allikatest, mis aja jooksul taastuvad, näiteks säästvalt raiutud puit.

Läbipaistvus on HAGS-i jaoks võtmetähtsusega. Meie materjalid pärinevad erinevatelt tarnijatelt, seetõttu on ringlussevõetud, taaskasutatavate ja taastuvate materjalide protsendid näidatud materjalides kasutatud maksimaalsete võimalike väärtustena. Kuna hangime üha säästvamaid materjale, need numbrid muutuvad.

Materjal	kg	%	Taaskasutatud	Taaskasutatav	Taastuv
Alumiinium	0.016	0.01	0%*	100%	0%
Bilinga	34.56	25.34	0%	100%	100%
Malm	0.16	0.12	10%	100%	0%
Roostevaba teras	1.288	0.94	90%	100%	0%
Töötlemata teras	100.298	73.55	69%	100%	0%
Tsink (elektrotsingitud)	0.05	0.04	0%	100%	0%
	136 kg	**100%**			

*Kasutame REDUXA-t, kvaliteetset, sertifitseeritud **madala süsinikusisaldusega alumiiniumi**, mis on toodetud taastuvenergia (peamiselt hüdro- ja tuuleenergia) abil. Selle süsiniku jalajälg on **maksimaalselt 4,0 kg CO_2 1 kg alumiiniumi kohta**, mis on umbes veerand globaalsest keskmisest (umbes 16 kg CO_2 1 kg kohta). See on toodetud puhta energia ning moodsate, energiatõhusate tehnoloogiate abil.

HAGS® Materjalid



Konstruktsiooniteras



Kõrgsurvelaminaat (HPL)



Põhjamaa männipuit



FSC-sertifitseeritud lehtpuu



Termiliselt töödeldud Põhjamaade männipuit



Terasest südamikuga köis



Taaskasutatud plastik



Alumiinium



Kumm,



Kinnitused

Lisateavet meie materjalide kohta leiate lehelt **Materjalid** jaotise **Meist** kaudu.

Lisateavet meie toodete garantiide kohta leiate lehelt **Garantiid** jaotise **Meist** kaudu.

Palun pange tähele: Need garantiid kehtivad ainult HAGS toodetele. Kolmandate osapoolte toodetel võivad olla oma eraldi garantiitingimused. Lisateabe saamiseks võtke meiega julgelt **ühendust.**



Tere tulemast maailma HAGS

Soovime aidata inimestel kogeda elu HAGS-i moodi. Inspireerime kõiki põlvkondi avama oma kujutlusvõimet ja avastama maailma läbi mängu ja ühenduse. Püüame ühendada inimesi loodusega, et olla harmoonias. Aitame kogukondadel muutuda õnnelikumaks ja tervemaks läbi liikumise. Oleme pühendunud tagama ohutu ja lihtsa juurdepääsu paatidele ja merele, arendades kasutajasõbralikke ja tõhusaid dokkimissüsteeme.

Kuid oota, meie lugu jätkub...

...saavutame need eesmärgid oma erakordse mänguvahendite valiku, olulise pargi- ja linnainventari ning suurepäraste spordi- ja treeningseadmete abil.

HAGS sümbolite juhend

Meie tooted on märgistatud sümbolitega, mis näitavad kokkupanekuaega, soovitatavat vanust, kaasavat mängu, vaba langemiskõrgust, vajalikku ruumi jne. Vaadake allpool selles brošüüris kasutatud sümboleid.


Vanusevahemik


Kasutajate arv


Paigaldusaeg


Vaba langemiskõrgus EN1176



Löögiala EN1176


Ratastooliga ligipääsetav


Vajalik ruum

Lisateabe saamiseks kõigi meie suurepäraste toodete kohta, palun külastage
www.hags.com