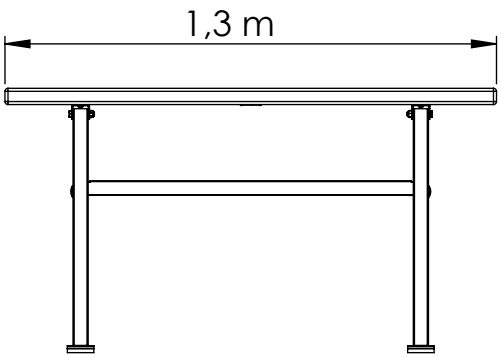

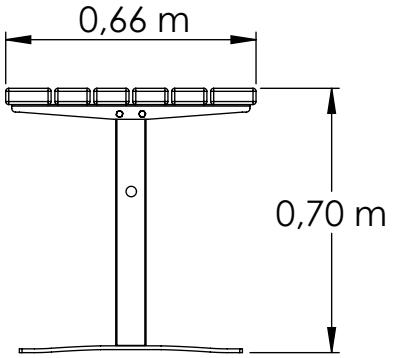

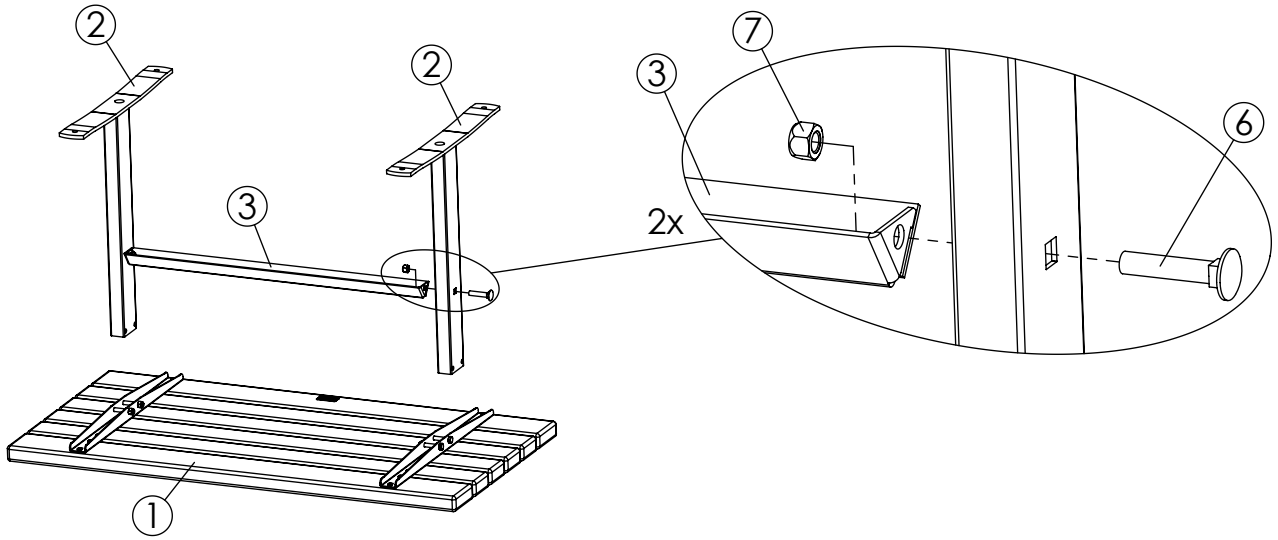

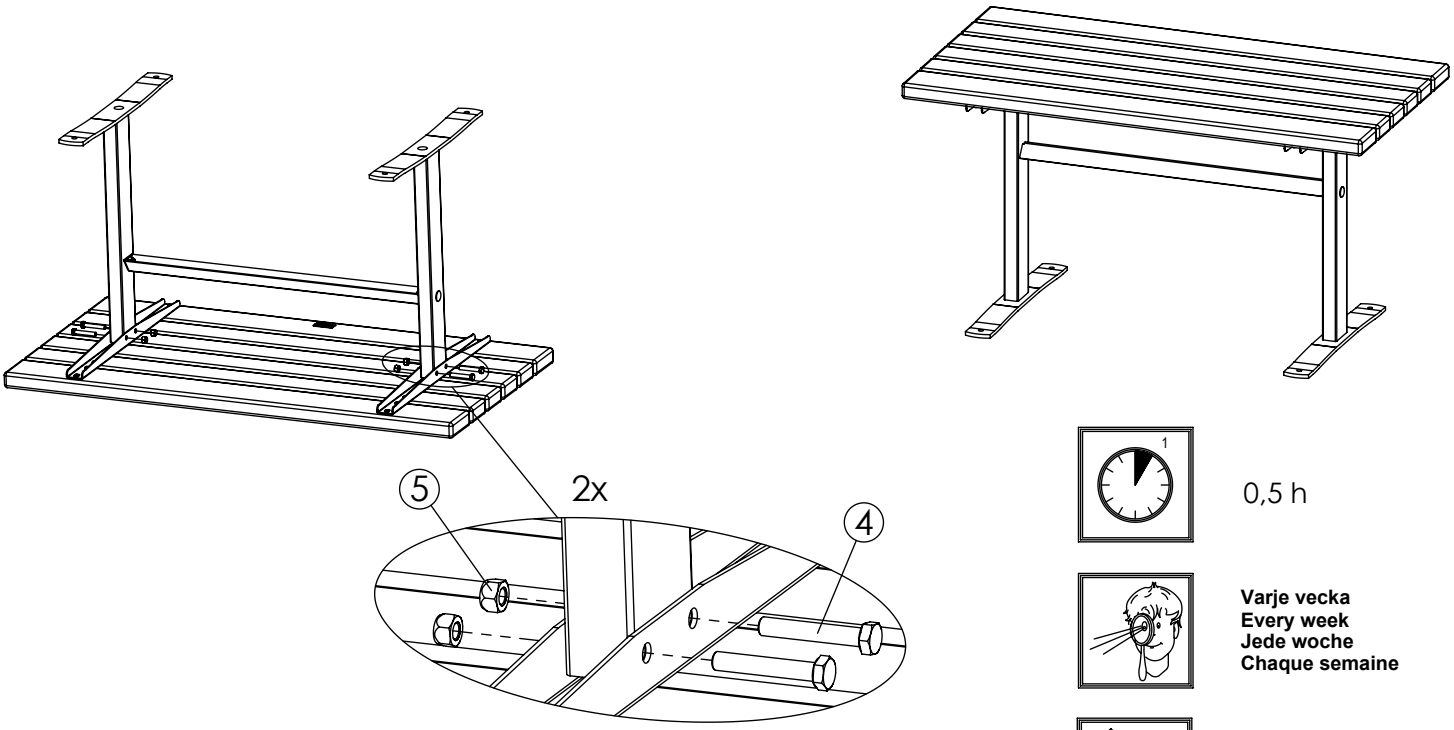

0,5 h

Varje vecka
Every week
Jede woche
Chaque semaine



Varje säsong
Every season
Jedes Jahr
Chaque saison

NR.	Description MA	Item Number	Qty
1	1300 x 662 x 84 mm	SW117505	1
2	645 x 590 x 70 mm	SW26753	2
3	860 x 56 mm	SW26761	1
4	ISO4014-M10x60-8.8	8008383	4
5	ISO7042-M10-8	8042810	4
6	MVBF M12x60 mm	8037113	2
7	ISO7042-M12-8	8042811	2

HAGS
ANEBY, SWEDEN
+46(0)380–47300
www.hags.com

Ekeby table, Thermo

MASW117511

1 (1)

HB	KS	2026-03-02	0