

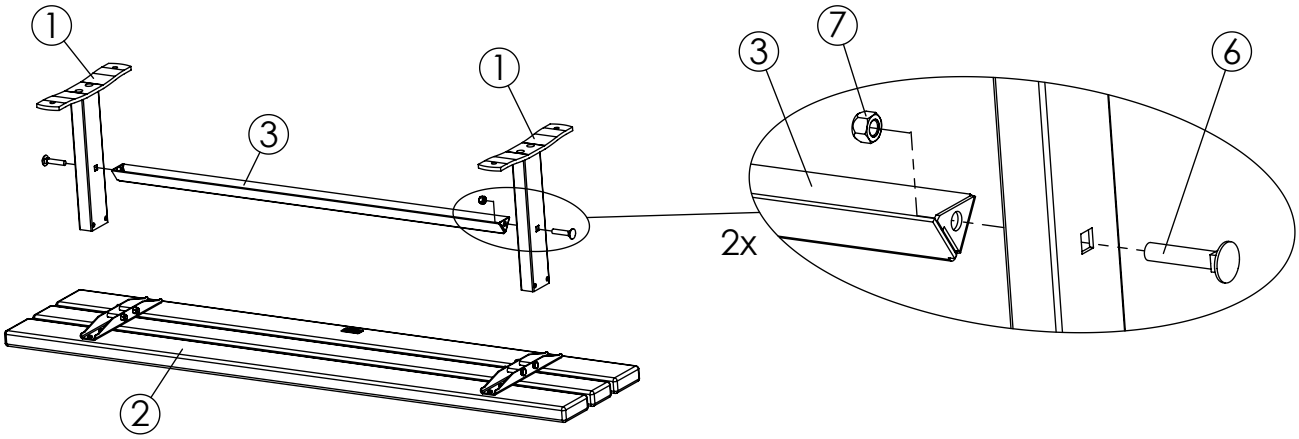

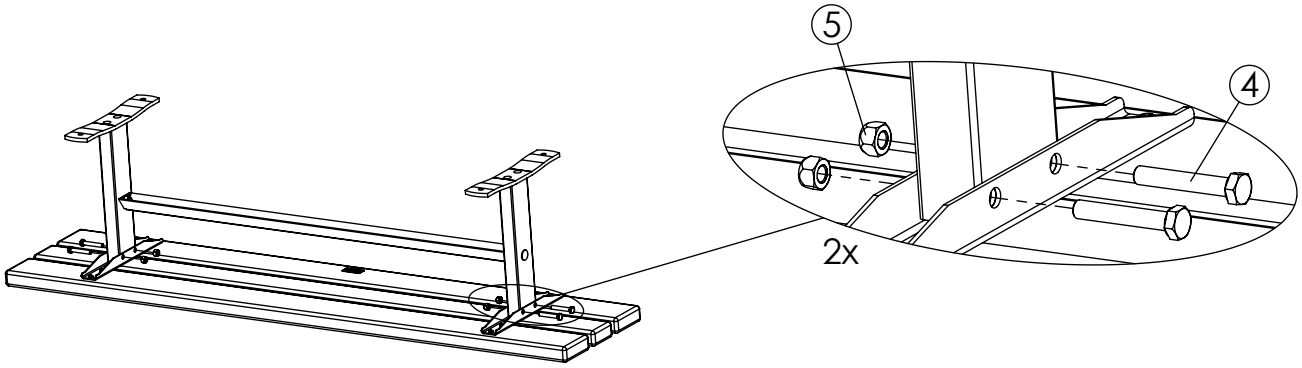

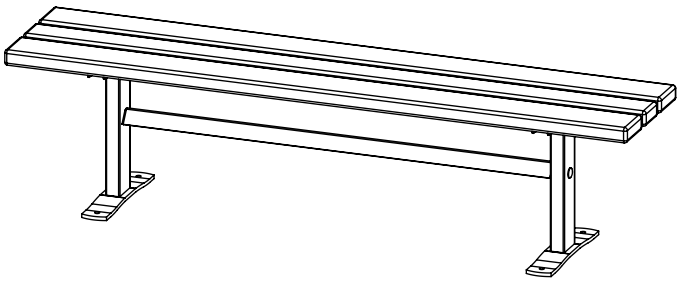



0,5 h

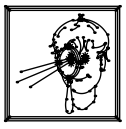

Varje vecka
Every week
Jede woche
Chaque semaine



Varje säsong
Every season
Jedes Jahr
Chaque saison

NR.	Description MA	Item Number	QTY
1	393 x 370 x 70 mm	SW26755	2
2	1760 x 375 x 78 mm	SW117472	1
3	1216 x 56 mm	SW26669	1
4	ISO4014-M10x60-8.8	8008383	4
5	ISO7042-M10-8	8042810	4
6	MVBF M12x60 mm	8037113	2
7	ISO7042-M12-8	8042811	2

HAGS
ANEBY, SWEDEN
+46(0)380–47300
www.hags.com

Ekeby bench, Thermo

MASW117641

1 (1)

HB	-	2014-05-27	0