HAGS® Tooteinfo

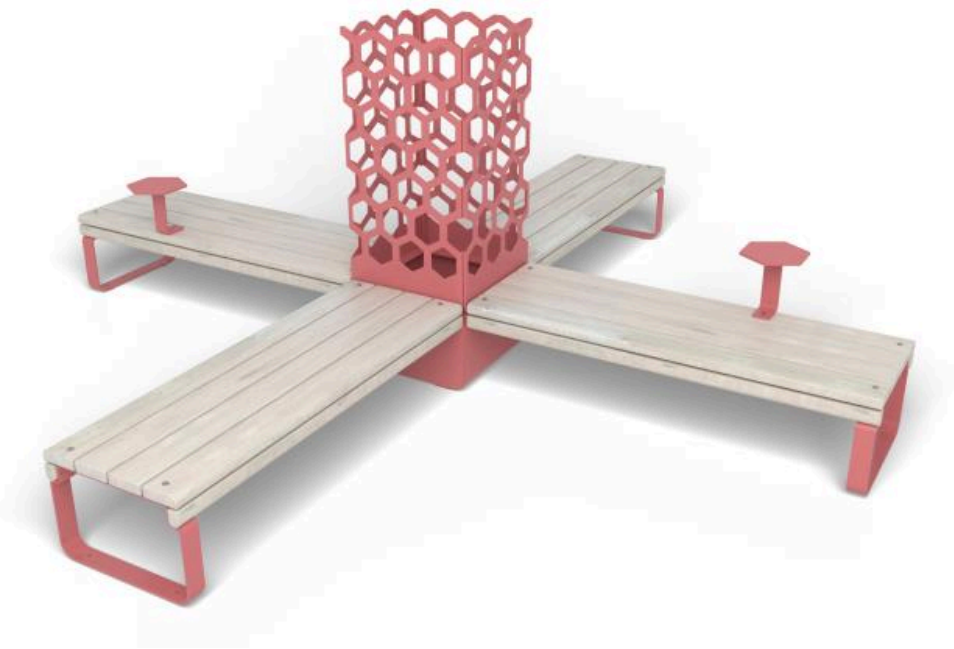

Nelinurksed pingid Rosenlund

8114371

6

2

OM Maapealne

0 x 0

Punane

Rosenlundi ruudukujuline välistingimustes istumiskombinatsioon koosneb kesksest ruudukujulisest võrestikuga istutuskastist, mille igale küljele on kinnitatud neli pingimoodulit. Kahe pingimoodulite vahele mugavalt paigutatud mikrolaua lisamine pakub praktilist pinda isiklike esemete jaoks. Mitmekülgse Rosenlundi modulaarse välimööbli sarja osana sobib see lahendus ideaalselt parkidesse, kogukonnaruumidesse ja elamupiirkondadesse. See pakub ühtset disaini ja mugavat vabaaja istumist, luues kutsuva keskkonna lõõgastumiseks ja sotsiaalseks suhtluseks, samal ajal rikastades välialasid lisatud roheluse ja visuaalse atraktiivsusega. See variant on punane.

Vanusevahemik | Kasutajate arv | Paigaldusaeg | Vaba langemiskõrgus EN1176 | Löögiala EN1176 | Ratastooliga ligipääsetav | Vajalik ruum

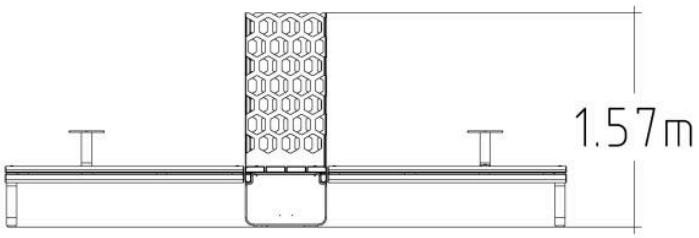

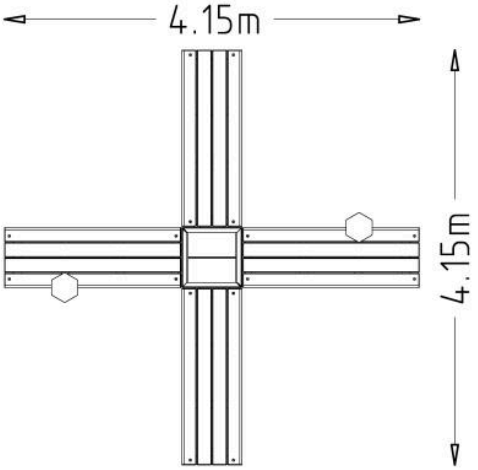

Tehnilised andmed	
Pikkus (mm):	4150 mm
Laius (mm):	4150 mm
Kõrgus (mm):	1570 mm
Netokaal:	232.7154 kg
Paigaldusaeg:	6 tundi

Ankurdamine

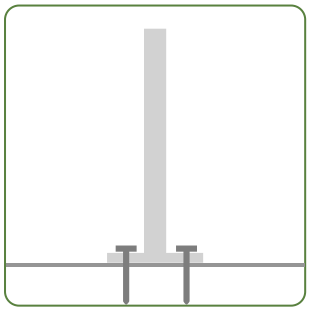

OM Maapealne

HAGS® Jätkusuutlikkus

8114371: Rosenlundi ruudukujulised pingid

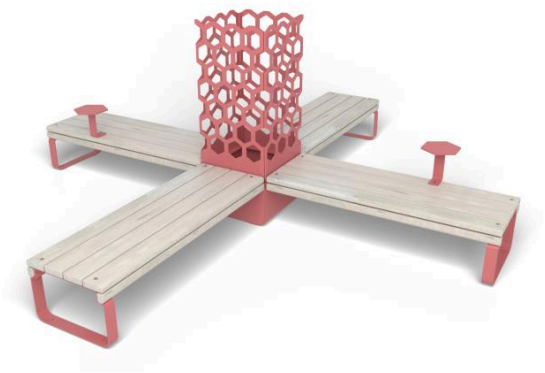

Taaskasutatud: Valmistatud materjalidest, mida on töödeldud ja taaskasutatud, mitte ära visatud.

Taaskasutatav: Saab koguda, töödelda ja muuta uuteks toodeteks, selle asemel et muutuda jäätmeteks.

Taastuv: Pärineb looduslikest allikatest, mis aja jooksul taastuvad, näiteks säästvalt raiutud puit.

Läbipaistvus on HAGS-i jaoks võtmetähtsusega. Meie materjalid pärinevad erinevatelt tarnijatelt, seetõttu on ringlussevõetud, taaskasutatavate ja taastuvate materjalide protsendid näidatud materjalides kasutatud maksimaalsete võimalike väärtustena. Kuna hangime üha säästvamaid materjale, need numbrid muutuvad.

Materjal	kg	%	Taaskasutatud	Taaskasutatav	Taastuv
Mänd	46.784	20.1	0%	100%	100%
Pulbervärvitud polüester	2.595	1.12	0%	0%	0%
Roostevaba teras	0.058	0.03	90%	100%	0%
Töötlemata teras	174.017	74.78	69%	100%	0%
Märg värv puidule	7.846	3.37	0%	0%	0%
Tsink (elektrotsingitud)	0.073	0.03	0%	100%	0%
Tsink (kuumtsingitud)	1.342	0.58	70%	100%	0%
	233 kg	**100%**			

HAGS® Materjalid



Konstruktsiooniteras



Kõrgsurvelaminaat (HPL)



Põhjamaa männipuit



FSC-sertifitseeritud lehtpuu



Termiliselt töödeldud Põhjamaade männipuit



Terasest südamikuga köis



Taaskasutatud plastik



Alumiinium



Kumm,



Kinnitused

Lisateavet meie materjalide kohta leiate lehelt **Materjalid** jaotise **Meist** kaudu.

Lisateavet meie toodete garantiide kohta leiate lehelt **Garantiid** jaotise **Meist** kaudu.

Palun pange tähele: Need garantiid kehtivad ainult HAGS toodetele. Kolmandate osapoolte toodetel võivad olla oma eraldi garantiitingimused. Lisateabe saamiseks võtke meiega julgelt **ühendust.**



Tere tulemast maailma HAGS

Soovime aidata inimestel kogeda elu HAGS-i moodi. Inspireerime kõiki põlvkondi avama oma kujutlusvõimet ja avastama maailma läbi mängu ja ühenduse. Püüame ühendada inimesi loodusega, et olla harmoonias. Aitame kogukondadel muutuda õnnelikumaks ja tervemaks läbi liikumise. Oleme pühendunud tagama ohutu ja lihtsa juurdepääsu paatidele ja merele, arendades kasutajasõbralikke ja tõhusaid dokkimissüsteeme.

Kuid oota, meie lugu jätkub...

...saavutame need eesmärgid oma erakordse mänguvahendite valiku, olulise pargi- ja linnainventari ning suurepäraste spordi- ja treeningseadmete abil.

HAGS sümbolite juhend

Meie tooted on märgistatud sümbolitega, mis näitavad kokkupanekuaega, soovitatavat vanust, kaasavat mängu, vaba langemiskõrgust, vajalikku ruumi jne. Vaadake allpool selles brošüüris kasutatud sümboleid.


Vanusevahemik


Kasutajate arv


Paigaldusaeg


Vaba langemiskõrgus EN1176



Löögiala EN1176


Ratastooliga ligipääsetav


Vajalik ruum

Lisateabe saamiseks kõigi meie suurepäraste toodete kohta, palun külastage
www.hags.com